Diethard Thieme
Skripte zur Baumechanik

Übungen
mit
Lösungen

BM 40

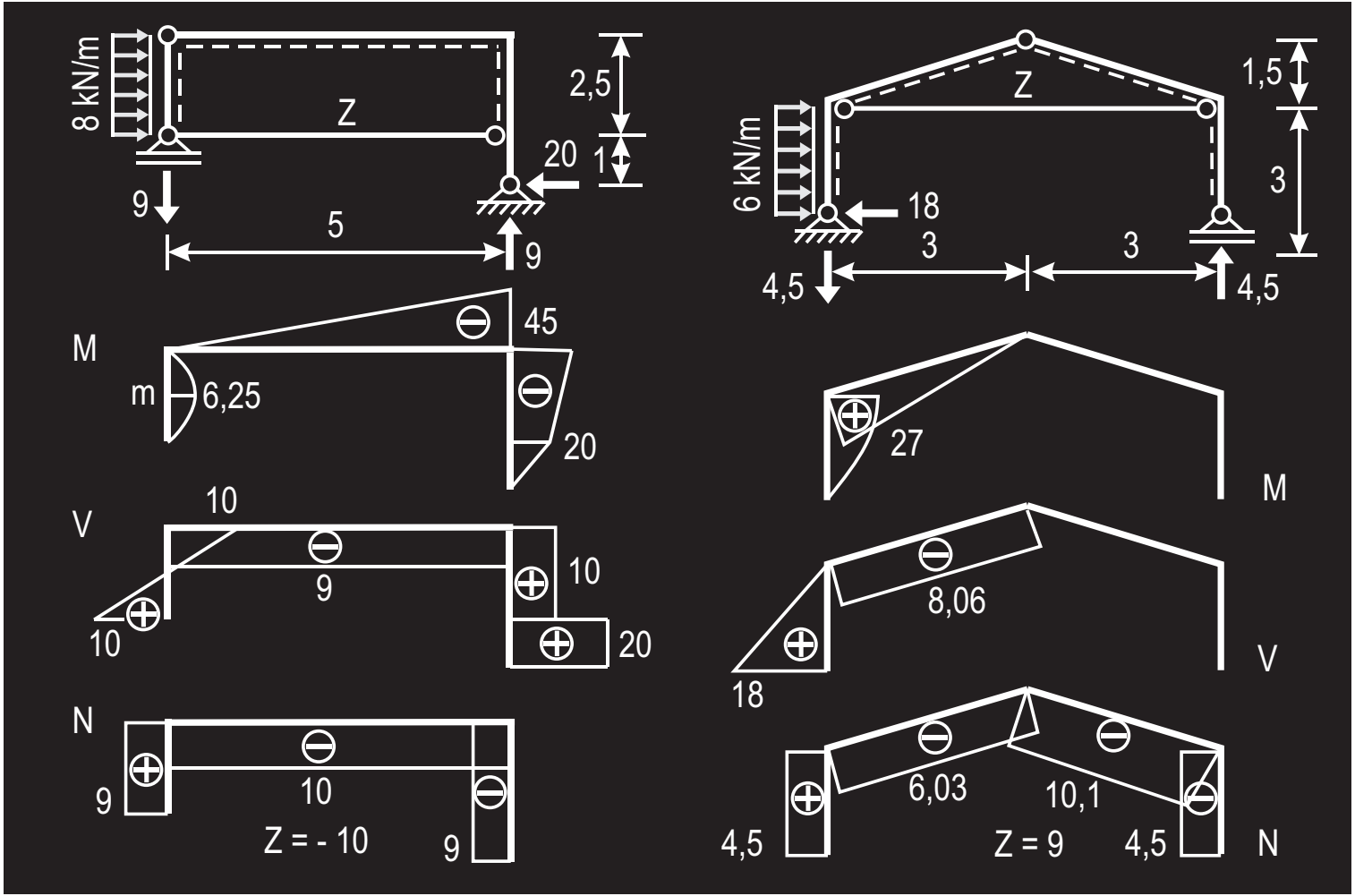
8 kN/m
Z
2,5
1
20
9
5
9
M
m
6,25
45
20
V
10
9
10
10
20
N
9
10
Z = - 10
9
6 kN/m
Z
1,5
3
18
3
3
4,5
4,5
27
M
8,06
V
18
6,03
10,1
4,5
Z = 9
4,5
N

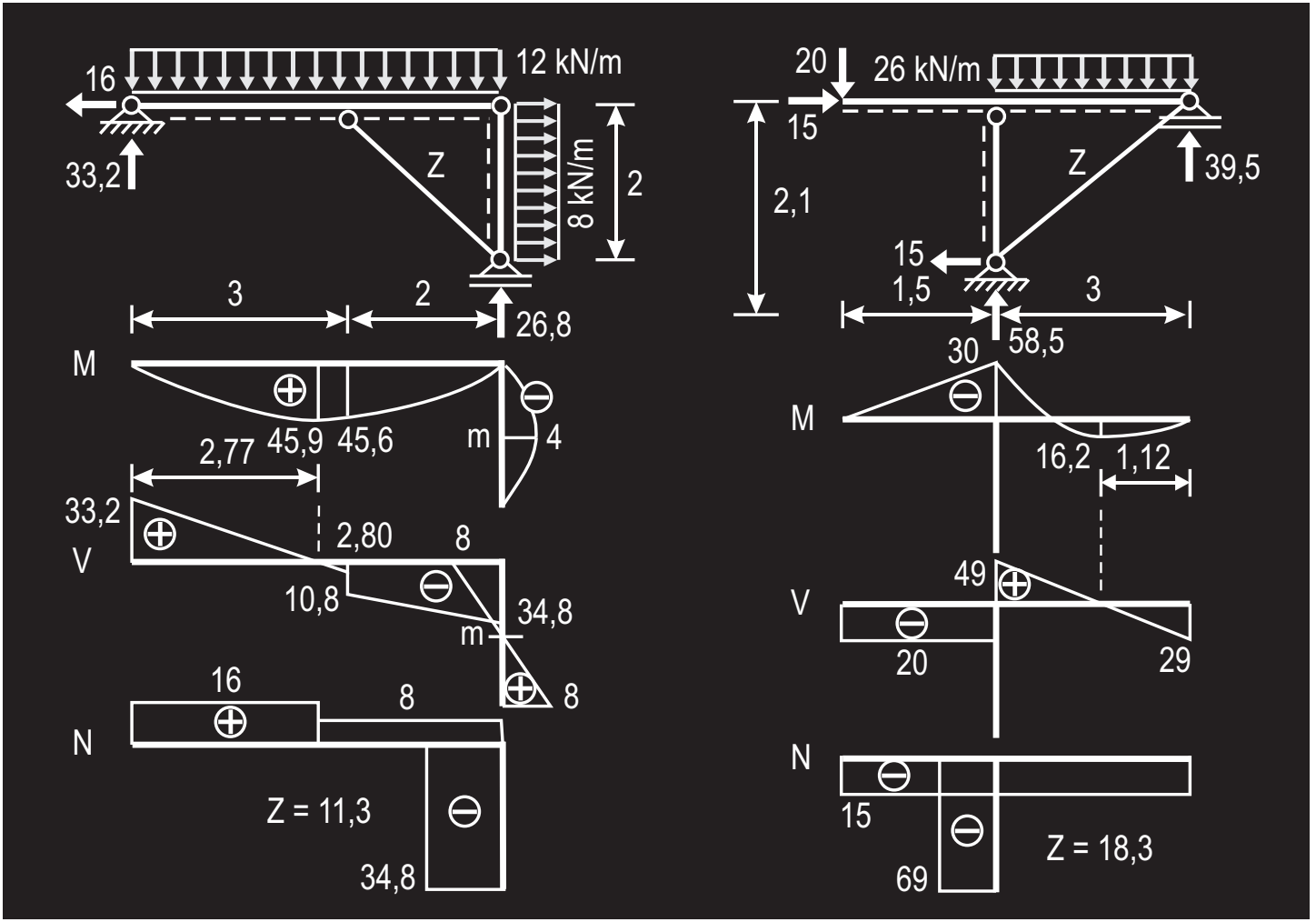
16
12 kN/m
33,2
Z
8 kN/m
2
3
2
26,8
M
45,9
45,6
m
4
2,77
33,2
V
2,80
8
10,8
34,8
m
8
16
8
N
Z = 11,3
34,8
20
26 kN/m
15
2,1
Z
39,5
15
1,5
3
58,5
30
M
16,2
1,12
49
V
20
29
N
15
69
Z = 18,3

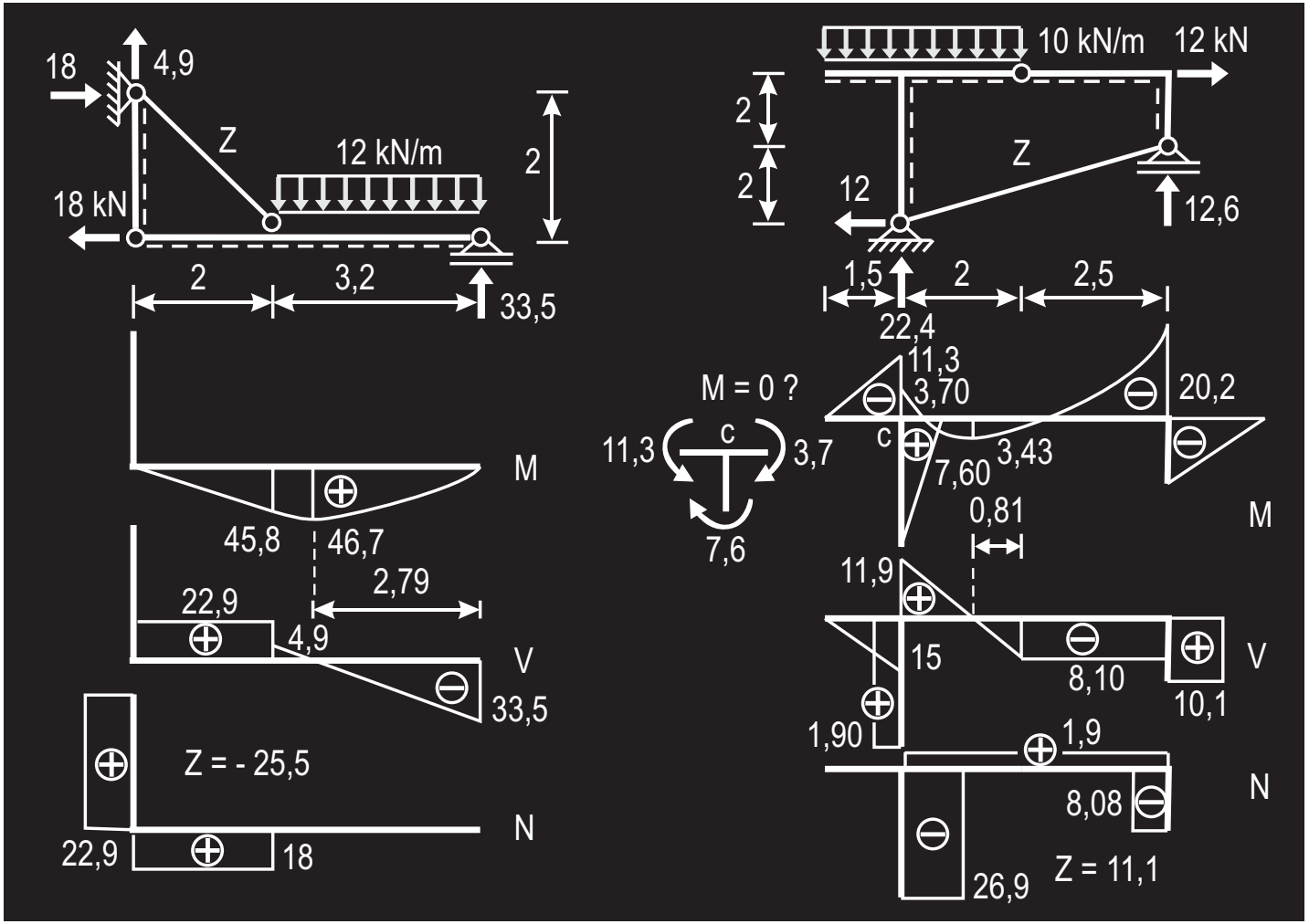
18
4,9
Z
12 kN/m
2
18 kN
2
3,2
33,5
M
45,8
46,7
2,79
22,9
4,9
V
33,5
Z = - 25,5
N
22,9
18
10 kN/m
12 kN
2
2
Z
12
12,6
1,5
2
2,5
22,4
11,3
3,70
20,2
M = 0 ?
c
11,3
3,7
7,6
c
7,60
3,43
0,81
M
11,9
15
8,10
V
10,1
1,90
1,9
8,08
N
26,9
Z = 11,1