Diethard Thieme
Skripte zur Baumechanik

Übungen
mit
Lösungen

BM 35

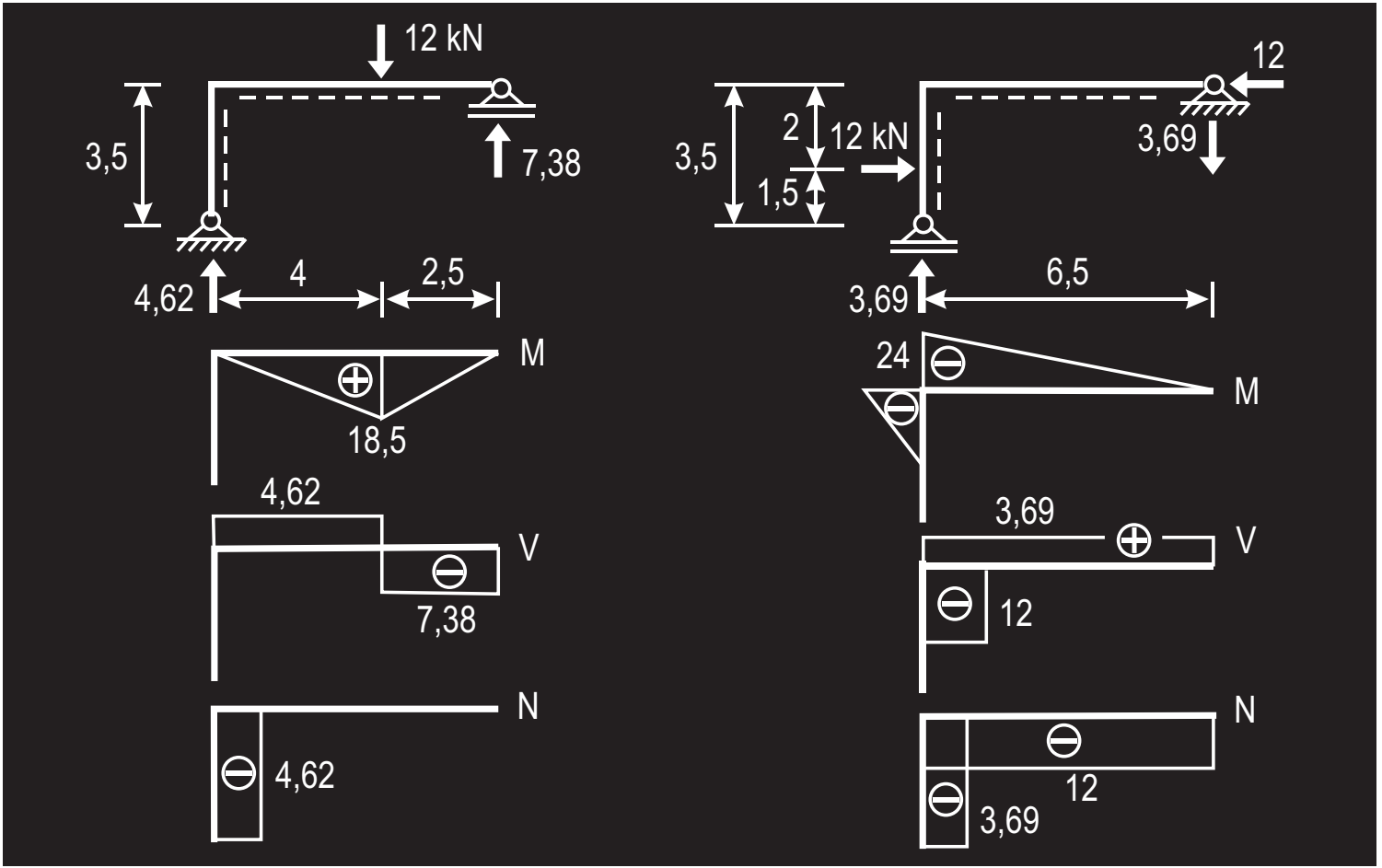
12 kN
3,5
7,38
4,62
4
2,5
M
18,5
4,62
V
7,38
N
4,62
12
3,5
2
12 kN
1,5
3,69
3,69
6,5
24
M
3,69
V
12
N
12
3,69

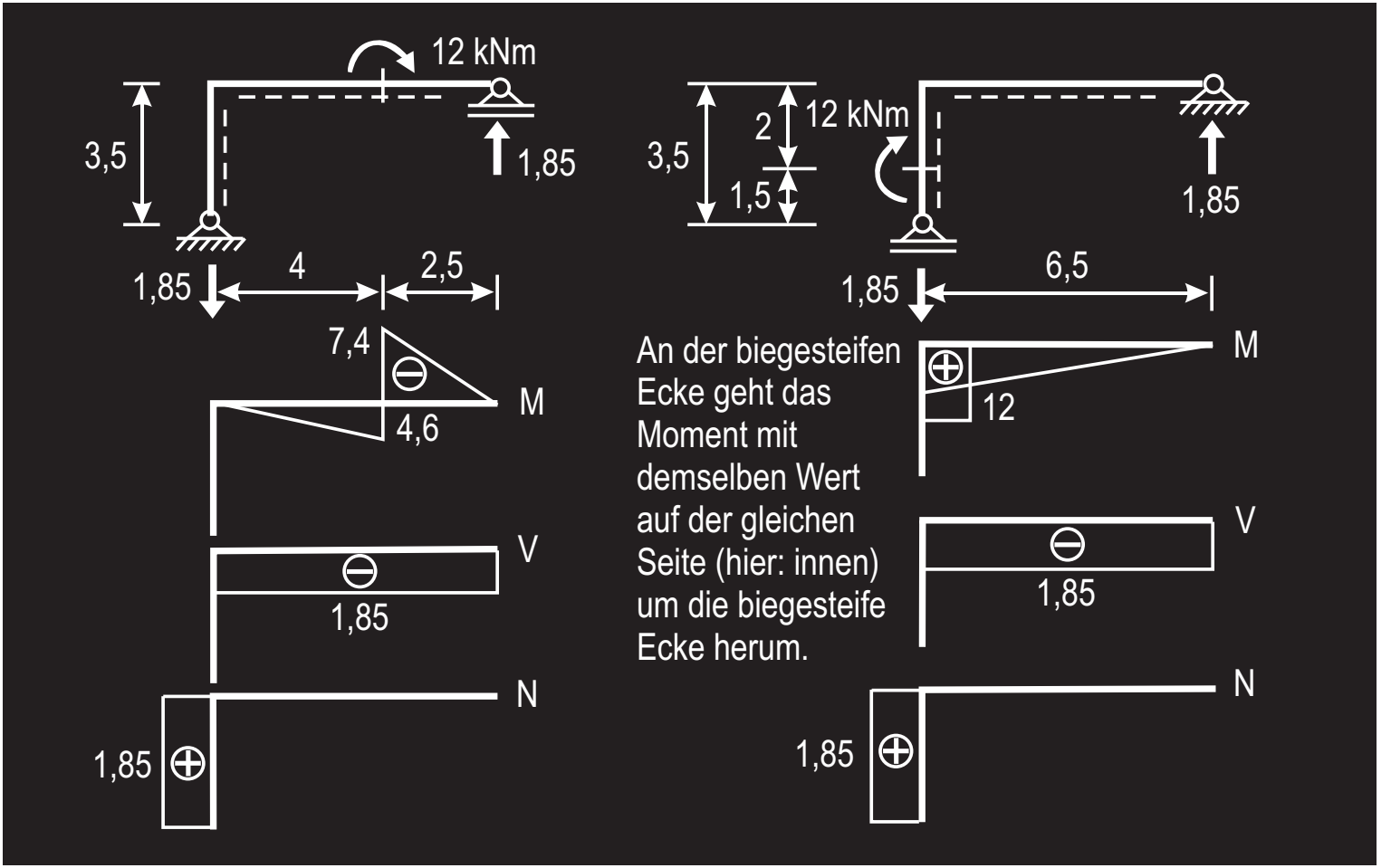
12 kNm
3,5
1,85
1,85
4
2,5
7,4
M
4,6
V
1,85
N
1,85
3,5
2
12 kNm
1,5
1,85
1,85
6,5
M
12
V
1,85
N
1,85
An der biegesteifen Ecke geht das Moment mit demselben Wert auf der gleichen Seite (hier: innen) um die biegesteife Ecke herum.

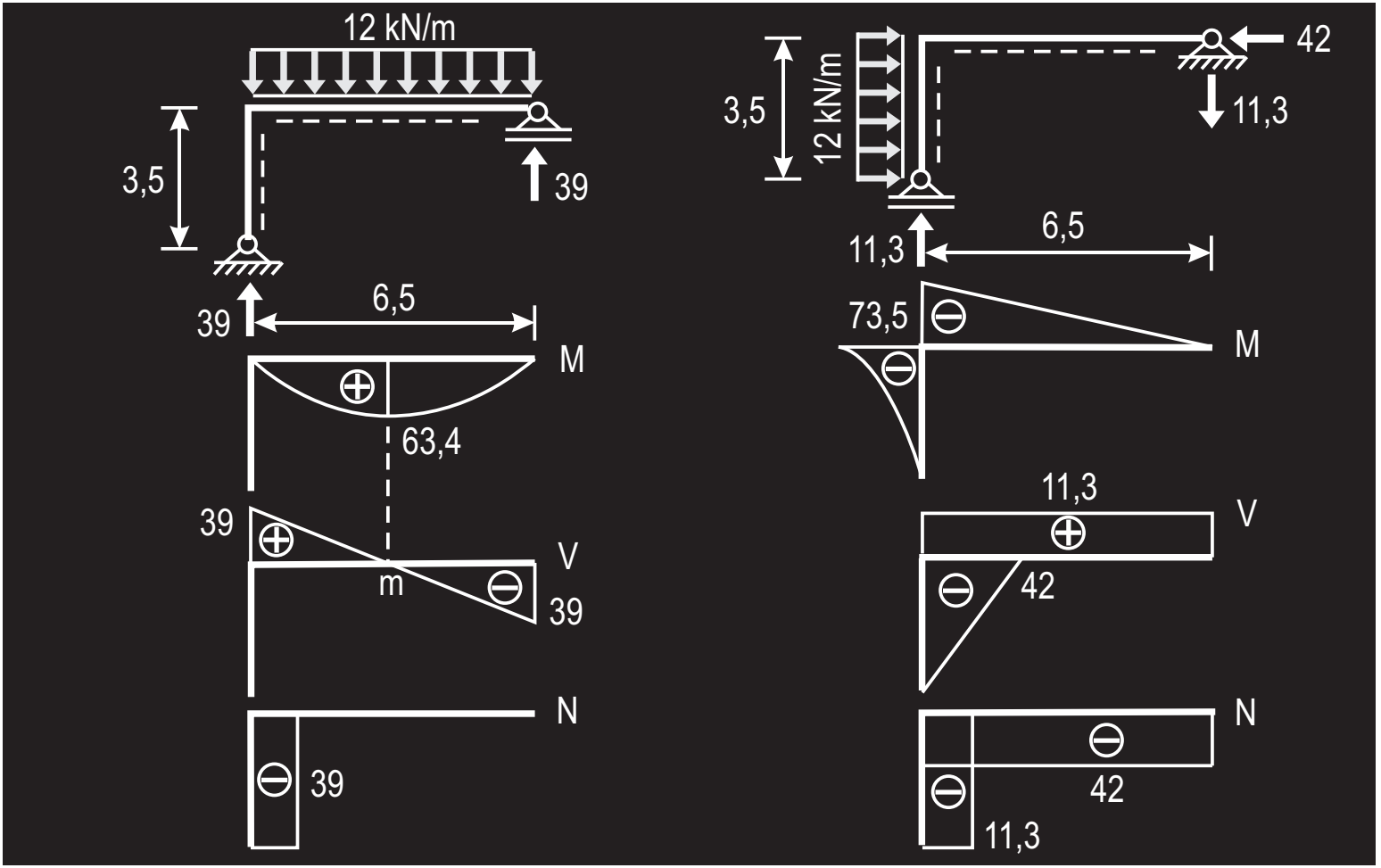
12 kN/m
3,5
39
39
6,5
M
63,4
39
V
m
39
N
39
3,5
12 kN/m
42
11,3
11,3
6,5
73,5
M
11,3
V
42
N
42
11,3

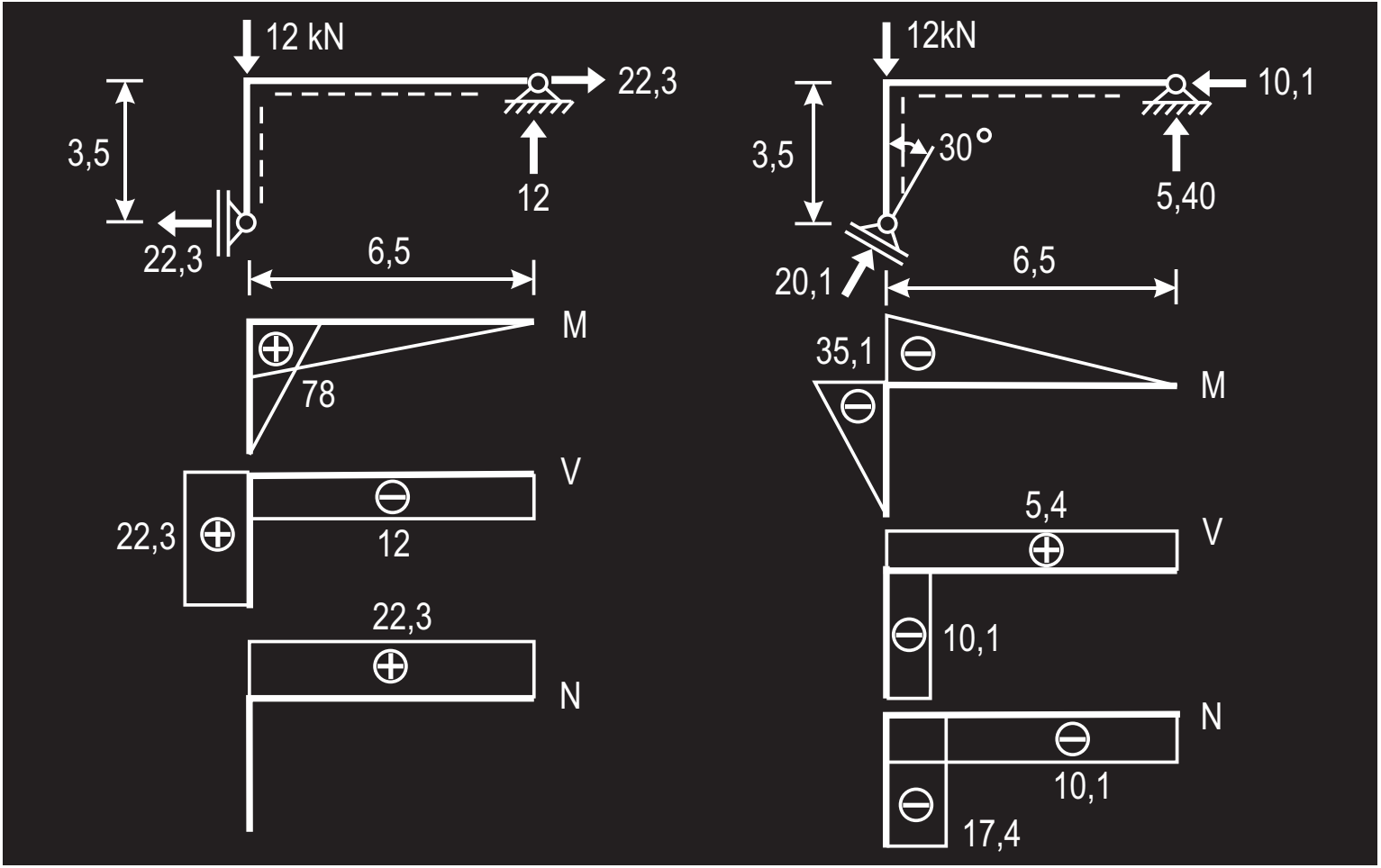
12 kN
22,3
3,5
12
22,3
6,5
M
78
V
22,3
12
22,3
N
12kN
10,1
3,5
30°
5,40
20,1
6,5
35,1
M
5,4
V
10,1
N
10,1
17,4

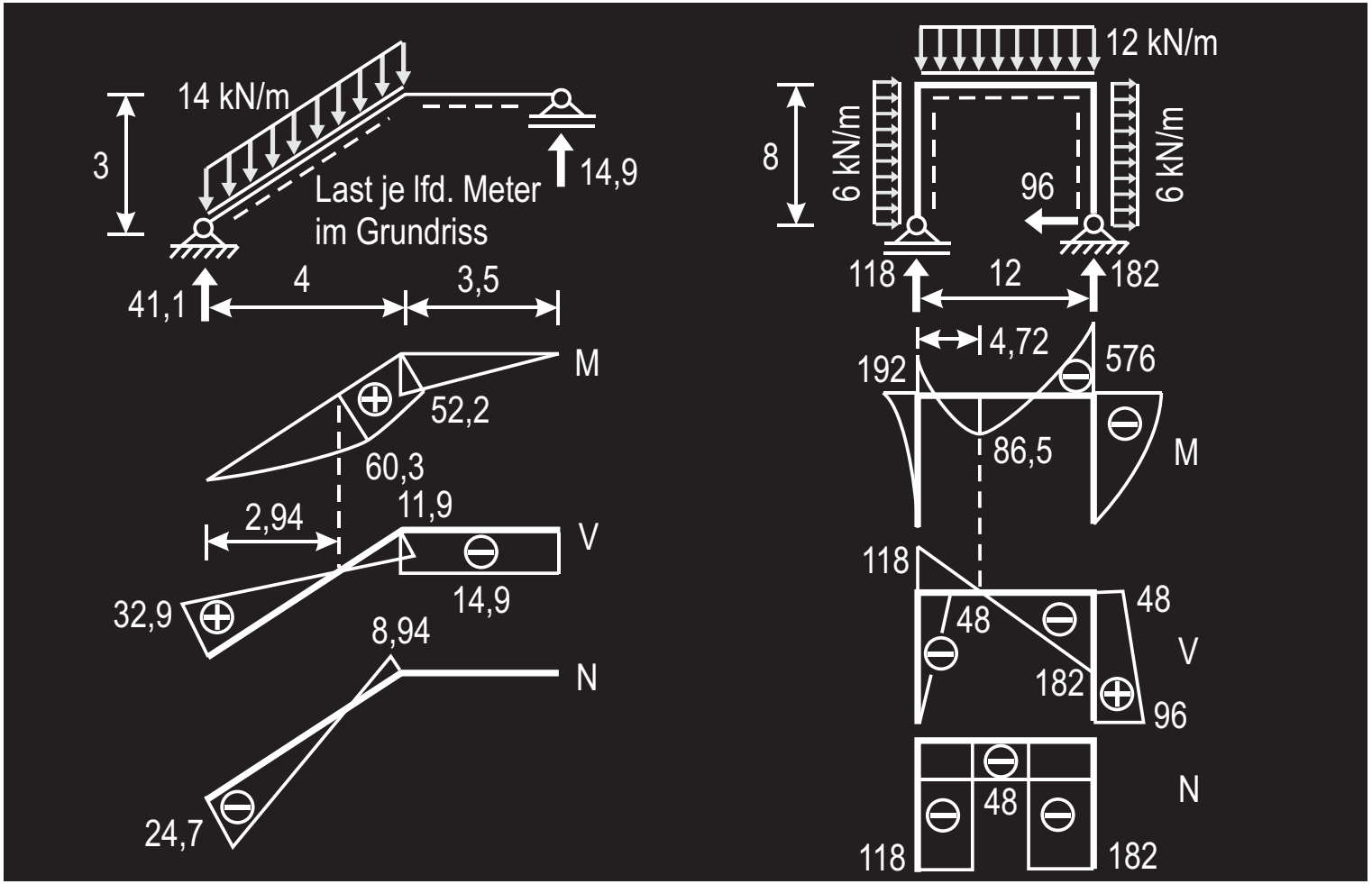
14 kN/m
3
Last je lfd. Meter
im Grundriss
14,9
41,1
4
3,5
M
52,2
60,3
2,94
11,9
V
14,9
32,9
8,94
N
24,7
12 kN/m
8
6 kN/m
6 kN/m
96
118
12
182
4,72
192
576
86,5
M
118
48
48
V
182
96
N
48
118
182

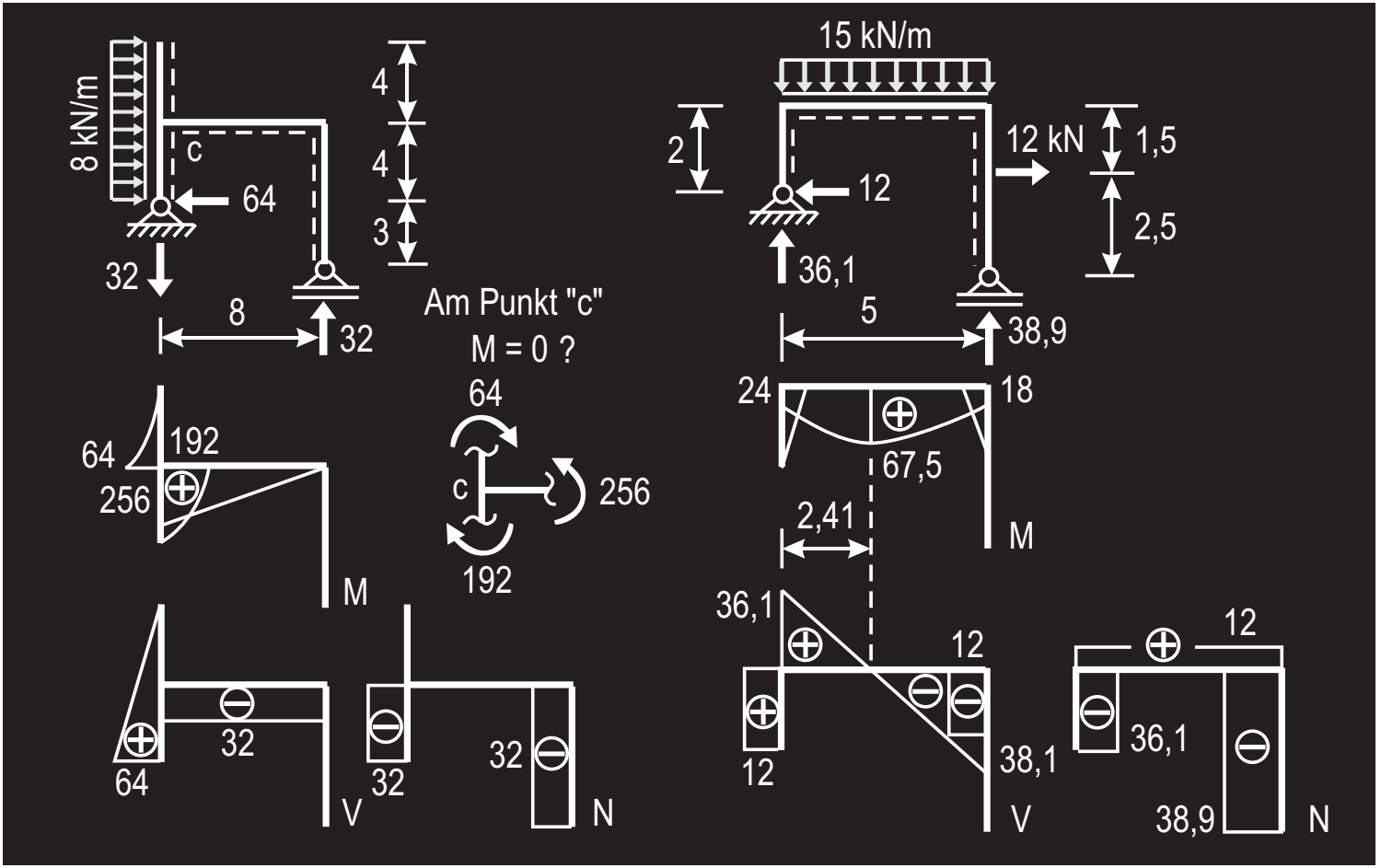
8 kN/m
c
64
32
8
32
4
4
3
Am Punkt "c"
M = 0 ?
64
c
256
192
64
192
256
M
64
32
V
32
32
N
15 kN/m
2
12 kN
1,5
2,5
12
36,1
5
38,9
24
18
67,5
2,41
M
36,1
12
12
38,1
V
12
36,1
38,9
N

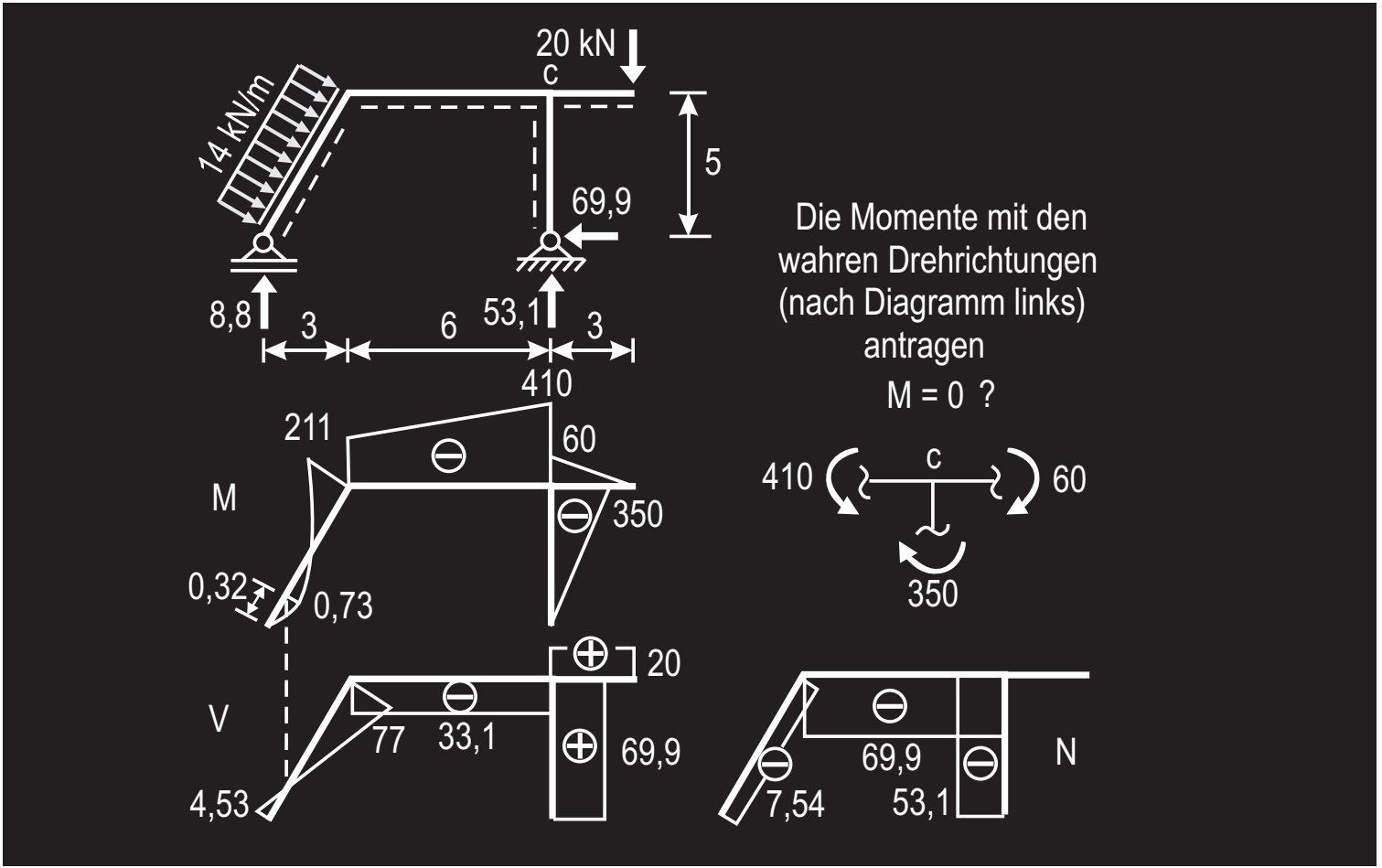
20 kN
c
14 kN/m
5
69,9
8,8
3
6
53,1
3
410
211
60
M
350
0,32
0,73
20
V
77
33,1
69,9
4,53
Die Momente mit den
wahren Drehrichtungen
(nach Diagramm links)
antragen
M = 0 ?
410
c
60
350
69,9
N
7,54
53,1

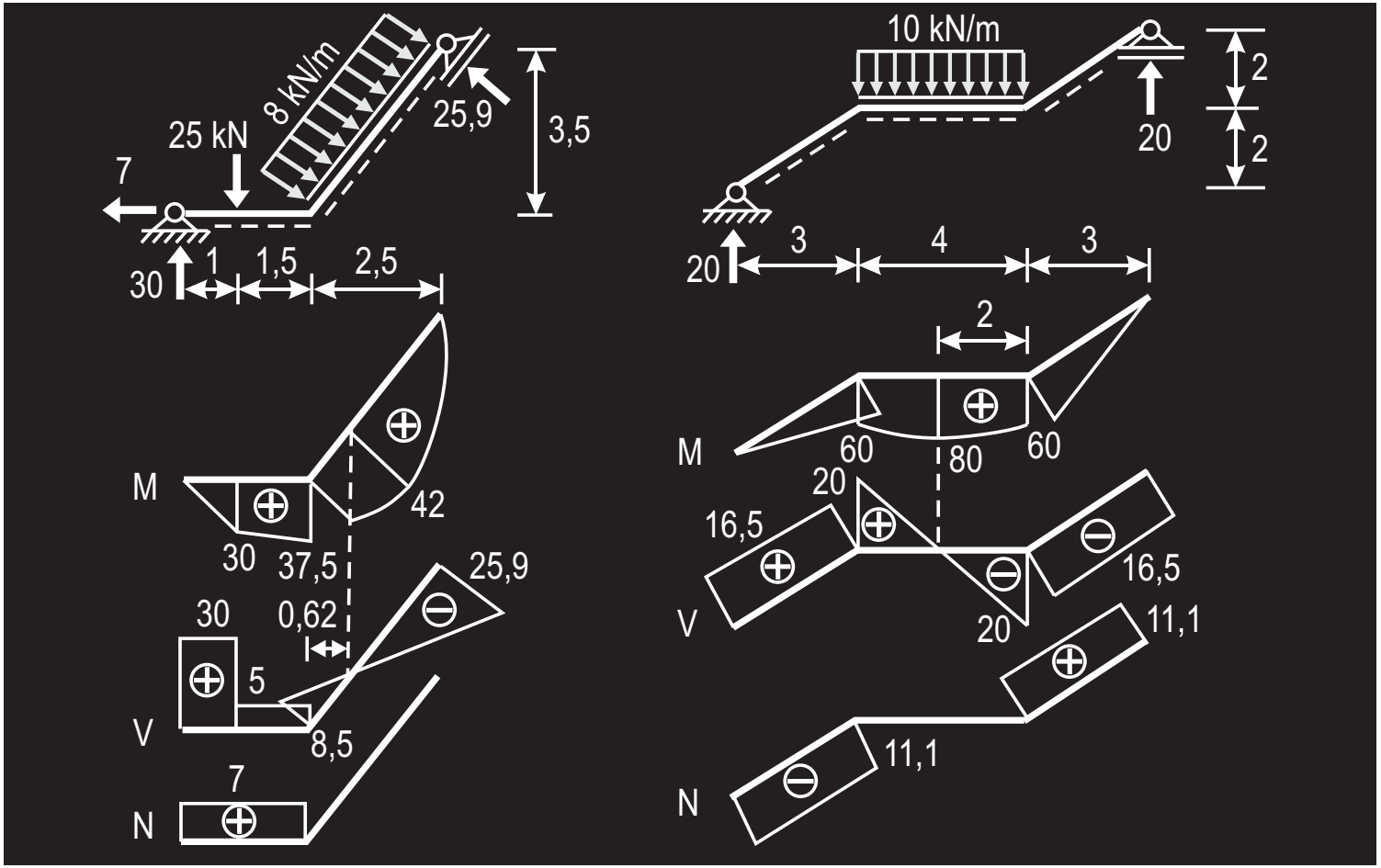
8 kN/m
25 kN
7
25,9
3,5
30
1
1,5
2,5
M
42
30
37,5
25,9
30
0,62
5
V
8,5
7
N
10 kN/m
2
2
20
20
3
4
3
2
M
60
80
60
20
16,5
16,5
V
20
11,1
11,1
N